Габаритные размеры

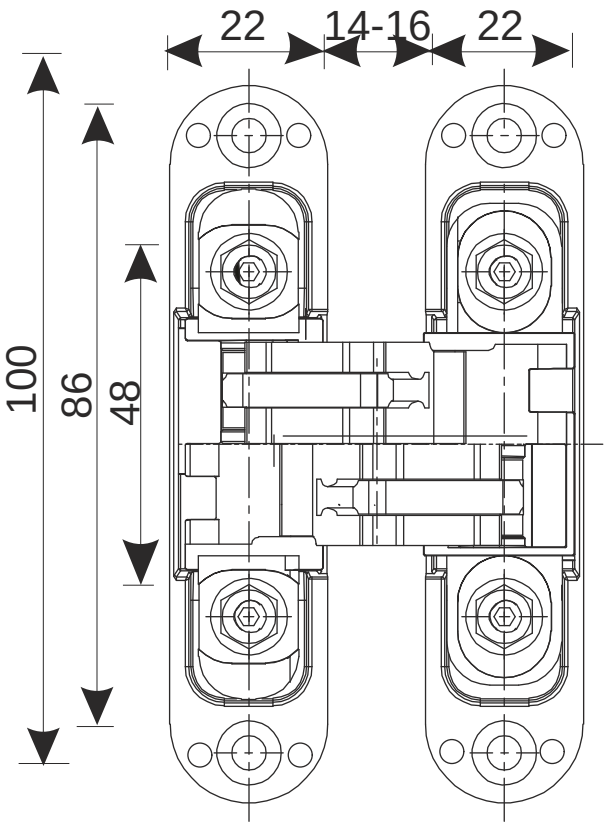

Размеры паза

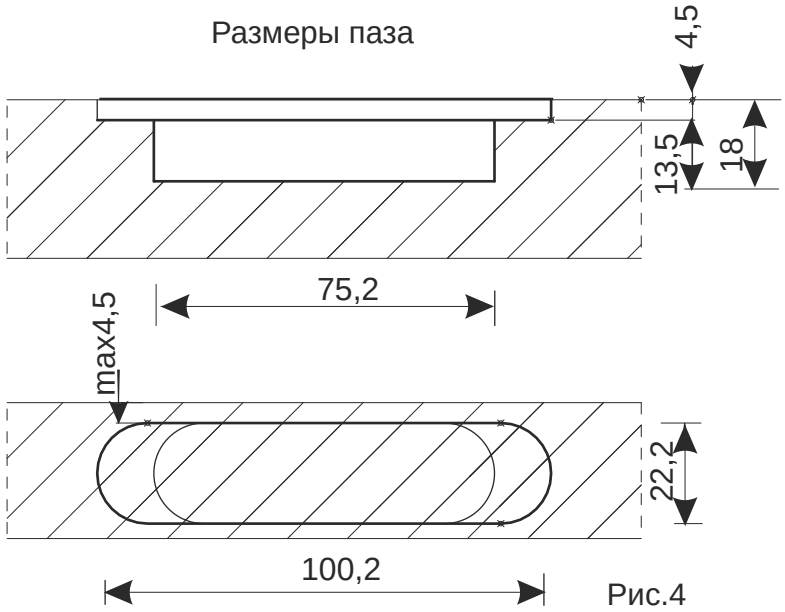

Рис.4

				*Петля Apecs DH-1131-100*22*5-3D-Z*			
					Лист 1	*Листов 1*	