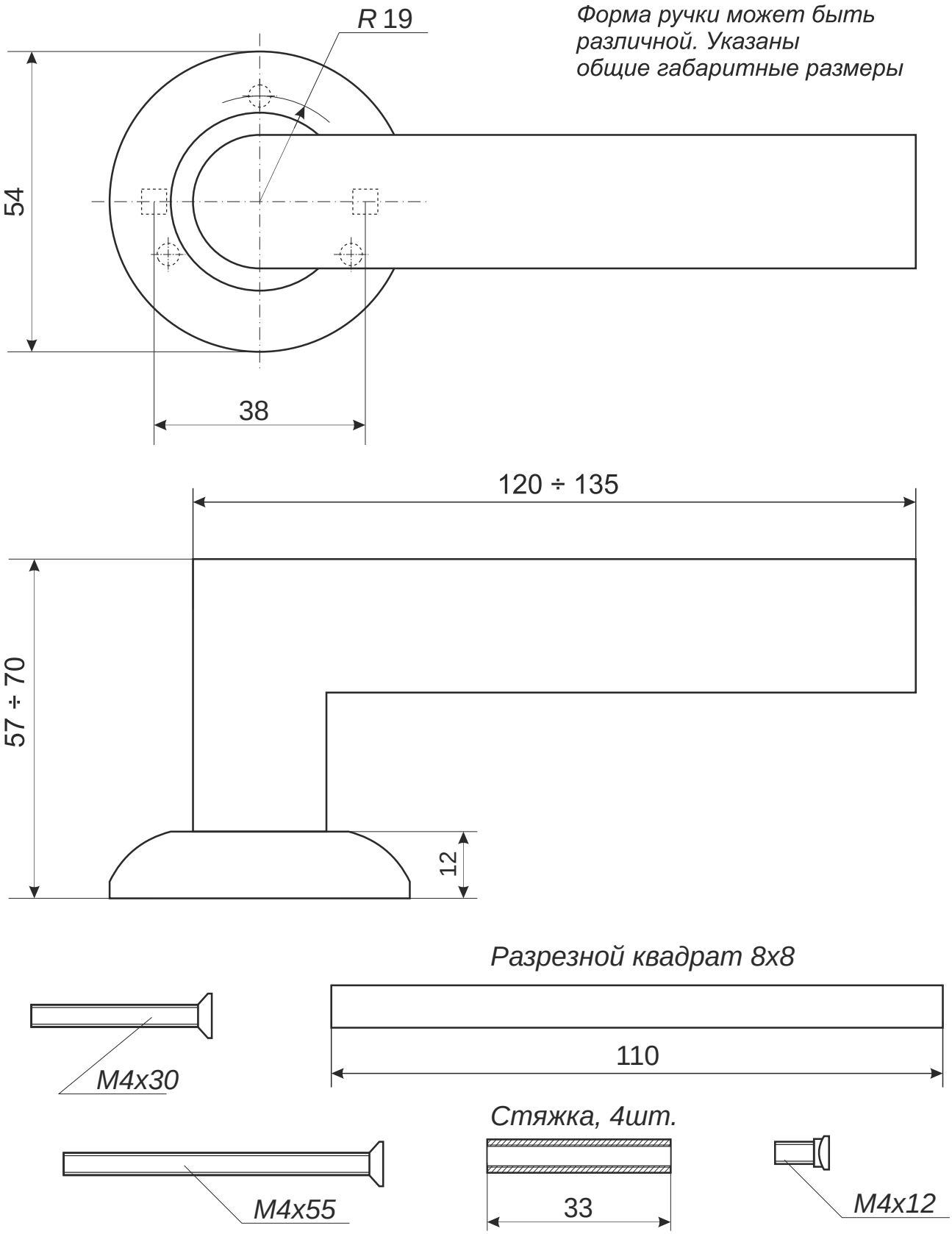

Ручки раздельные
Apecs Premier 05

Лист 1 | Листов 1